System **classica** MD 90
Kunststoff

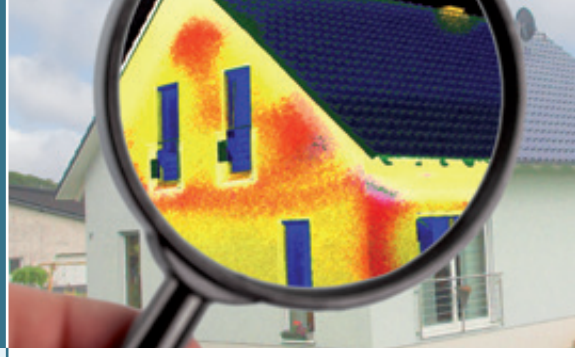

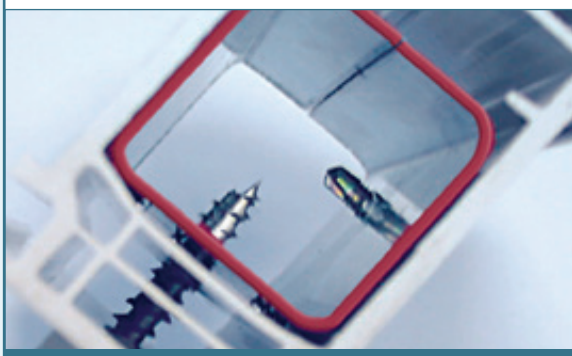

Die Wandstärke des Profils von 3 mm entspricht der höchsten Güteklasse A. Alle Profile besitzen großvolumige Verstärkungskammern, die generell mit einem verzinkten Stahlprofil verstärkt werden.

Die hochwertigen coextrudierten Dichtungen sind in den Ecken verschweißt. Spezielle Fertigungstechniken verhindern eine Verhärtung der Dichtungen im Eckbereich und sorgen somit für einen gleichmäßigen Andruck.

In mehr als 30 ansprechenden Holzdekoren und Farben erhältlich!

ift ZERTIFIZIERT
Produktqualität
Kunststofffenster
EN 14351-1 : 2006
Nr.: 191 7058190

CE

RAL GÜTEZEICHEN
FENSTER
KUNSTSTOFF

1. Unterschiedliche Glasstärken von 14-50 mm lieferbar.
2. Das PVC-Profil und die Systemdichtung liegen in einer Ebene.
3. Umlaufend verschweißte Dichtung außen und mittig.
   Bei weißen Elementen ist die Standardfarbe grau. Auf Wunsch auch in schwarz lieferbar.
4. Falzentwässerung erfolgt durch die Vorkammer. Der Dampfdruckausgleich erfolgt über eine sichtbare Bohrung im oberen Flügelanschlag ausschließlich für Beanspruchungsgruppe C (Bitte bei der Bestellung angeben).
5. Alle Profile besitzen großvolumige Verstärkungskammern, die generell mit einem Stahlprofil verstärkt sind.
6. Die stabilen Blendrahmenfüße ermöglichen die sichere Montage von Zusatzprofilen.
7. Mehrkammer-Profilsystem mit 90 mm Bautiefe. Ansichtsbreiten von 108 mm bis 156 mm.
8. Staubleiste im unteren Querbereich für einen glatten Blendrahmenfalz (gegen Mehrpreis).
9. Umlaufend verschweißte Dichtung innen. Bei weißen Elementen ist die Standardfarbe grau. Auf Wunsch auch in schwarz lieferbar.
10. Eine spezielle Nut gewährleistet die sichere Aufnahme der Schließbleche.
11. Die Verschraubung des Beschlages erfolgt in speziellen Führungsnocken.
12. Der Glaseinstand beträgt 16 mm und sorgt für einen sicheren Halt der Verglasung. Spezielle Glasfalzeinlagen sorgen für eine sichere Verklotzung.

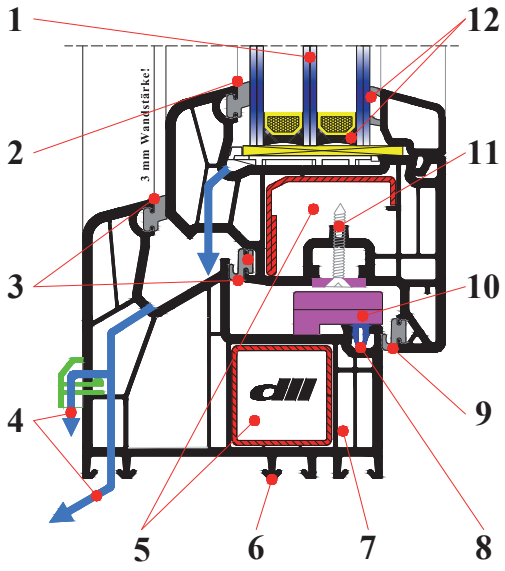

Alternative Blendrahmen:

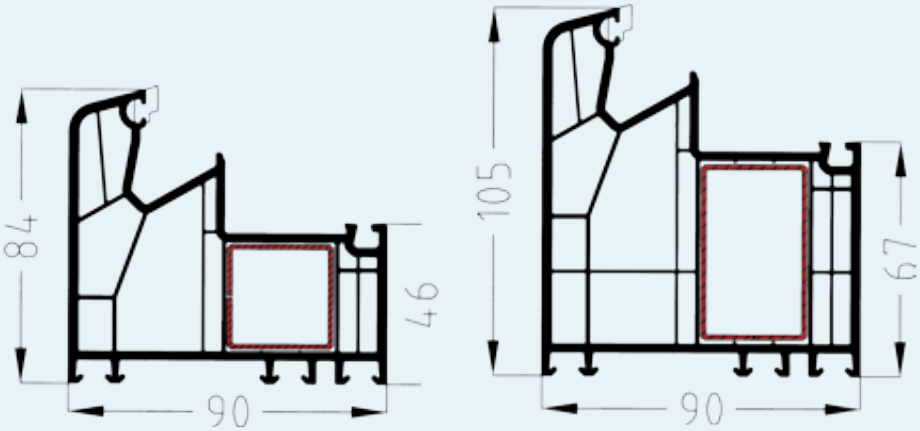

Verwendbarkeit und Funktionalität:
Drehkipp-, Dreh-, Kipp-, Stulpfenster, ein und mehrflügelig, fest stehend oder kombinierbar. Balkon und Terrassentür, Normalfenster, Wärmedämm-, Schallschutz- und Sicherheitsfenster. Glassprossen innenliegend, aufgeklebt und glasteilend.

Wärmedurchgangskoeffizient:
Uf-Wert 1,0 W/m²K
(U_w-Wert bis 0,76 W/m²K mit konventionellen Stahlverstärkungen möglich)

Güteüberwachung:
Gütegemeinschaft Kunststoff-Fenster
Güteprüfung nach RAL Gütezeichen Kunststoff-Fenster
Eignungsnachweis nach RAL-GZ 695

Beschläge:
Güte- und systemgeprüfter Markenbeschlag, RAL geprüft. Griffoliven individuell verwendbar. Die Basissicherheit ist im Standard enthalten. Wirksamer Aushebelschutz durch verstellbare Pilzkopf-Achtkantverschlussbolzen mit Stahl-Schließblechen und zusätzlichen Standardverriegelungen.

Physikalische Anforderungen:
Einsatzempfehlung für Fenster und Außentüren (DIN 18055 und 18056)
Wiederstandsfähigkeit bei Windlast (EN 12210)
Schlagregendichtheit (EN 12208); Luftdurchlässigkeit (EN 12207)
Wärmedämmung nach DIN 4108, EN 10077 und EnEV
Schallschutz VDI 2719 SSK, SSK II bis V
Einbruchhemmung nach DIN EN 1627-1630

WÄRME-ENERGIEVERLUSTE

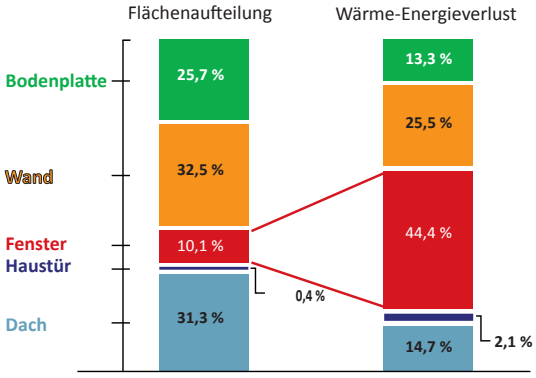

Beispiel: Einfamilienhaus mit einer Fläche von 525 m² Gebäudehülle

Glas-aufbau	Aluminium-Randverbund	Warmrand-verbund
	U_g = 1,1 W/m² K **U_w = 1,2 W/m² K**	U_g = 1,1 W/m² K **U_w =1,2 W/m² K**
	U_g = 0,7 W/m² K **U_w = 0,95 W/m² K**	U_g = 0,7 W/m² K **U_w =0,89 W/m² K**
	U_g = 0,6 W/m² K **U_w = 0,89 W/m² K**	U_g = 0,6 W/m² K **U_w =0,82 W/m² K**
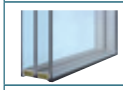	U_g = 0,5 W/m² K **U_w = 0,82 W/m² K**	U_g = 0,5 W/m² K **U_w =0,76 W/m² K**
kfw	● Das Fenster erfüllt die technischen Mindestanforderungen der Kfw-Gebäudesanierungsprogramme 151 und 152.	
EnEV	Alle angezeigten Produkte erfüllen die Anforderungen der Energieeinsparungsverordnung (EnEV).	

Neue Fenster
Klimaschutz mit Durchblick

drinkuth